施工事例仕様書

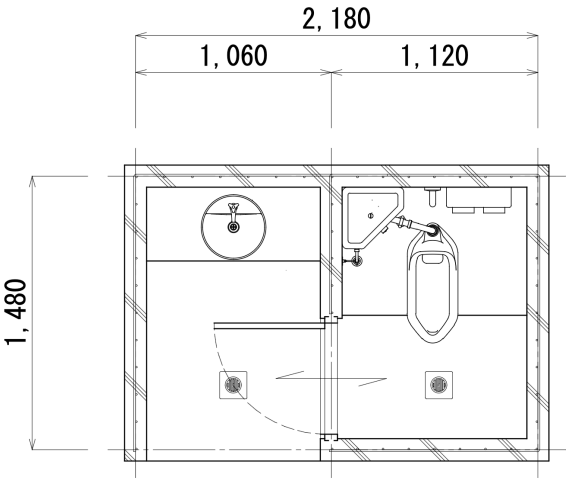

管理番号		A1RR-023
設置場所		新潟県　長岡市
構造	本体部	RC造
	屋根部	RC造
床面積	延床面積	3.700㎡
仕様	外壁	吹付け仕上
	内壁	ＦＲＰ
	床面	タイル貼り
	屋根	シングル吹き

オリジナル公衆トイレの設計・施工ならお任せください

adachi zoukei 株式会社 アダチ造形社

〒940-2053
新潟県長岡市福道町390番地
TEL （0258）27-4512